www.ott-antriebe.de

# Baureihe GMPD

## Motortyp 404682-2

### Technische Daten

| | | | | |
|---|---|---|---|---|
| Nennspannung | | $U_N$ | [Volt] | 12/24 |
| Leerlaufdrehzahl | | $n_0$ | [$min^{-1}$] | 20/40 |
| Nenndrehmoment | | $M_N$ | [Nm] | 4,00 |
| Einschaltdauer | | | % | 10 |
| Ein | | | [min] | |
| Anlaufmoment | | $M_A$ | [Nm] | 17/34 |
| Getriebeübersetzung | | | | 210:1 |
| Ankerwiderstand | 2Lamellen | R | mOhm | 1110 |
| | 4Lamellen | R | mOhm | 630 |
| Zahnradwerkstoff | | | Kunststoff | |
| Hall IC | | | | |
| Impulse/Umdrehung Antriebswelle | | | | |
| Ausgangskanäle | | | | |
| Bemerkung | | | Kunstoff-Getriebegehäuse | |
| Schutzart | | | | IP40 |
| Gewicht | | | [kg] | 0,440 |

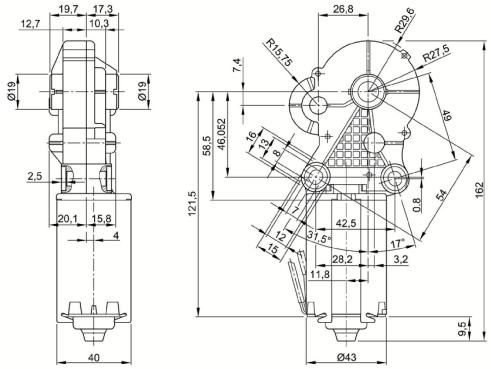


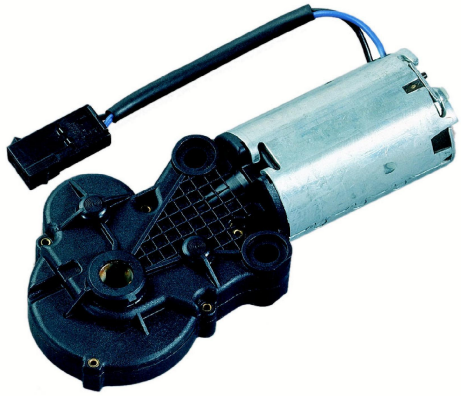

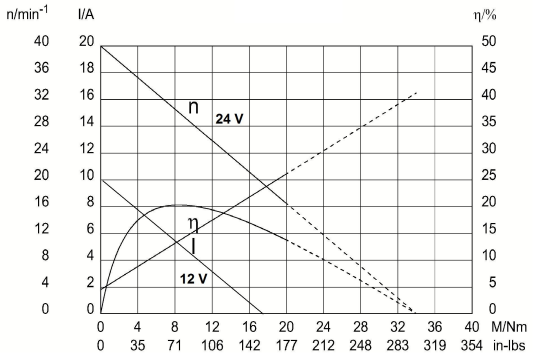


**Abtriebswelle W224**

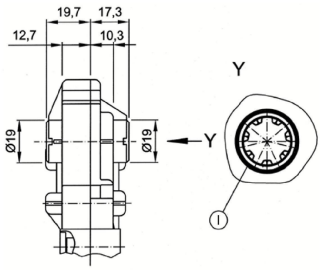


I KRC Profil 316928 AEIZ 01
durchgehend

**Schaltbild S30**

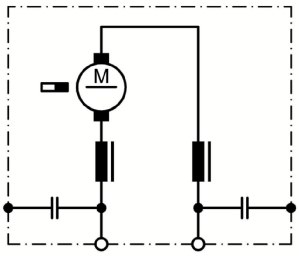


**Anschluss K206**

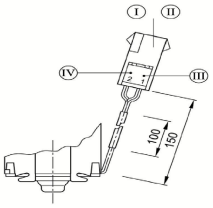


I Terminal AMP 365057-3
Mating connector AMP 365058-3
II Contacts AMP 928781-5
Mating contacts AMP 927768-1
III Terminal 1, black
IV Terminal 2, blue

Änderungen und Irrtümer, auch technischer Art, vorbehalten.